ООО «МАРВЕЛ-БМТ»
Юлиуса Фучика 17-19, 115 127 Москва, Россия
Тел. +7 499 251 10 72, Моб. +7-968-738-34-82
Е-майл klapan@marvel-bmt.ru
Сайт www.klapanregada.ru

Регулятор давления EVEREST BLX-300

Регулятор давления непрямого

действия с управляющими предпилотом (стабизатором) и пилотом с регулированием выходного давления ("после себя"), входного давления ("до себя"), перепада давления. Регулятор для давлений от 1 до 6,3 МПа работает от энергии рабочей среды. Регуляторы обеспечивают редуцирование входного давления рабочей среды и автоматическое поддержание заданного давления на выходе независимо от изменения расхода газа и входного давления. Применяется в сетях газораспределения, а также для сетей газоснабжения для гражданского и промышленного сектора. Рабочая среда: воздух, природный газ, кислород, технические газы, газообразные среды. Температура потока рабочей среды от -60 до +80°С.

По согласованию с заказчиком возможно:

изготовление регулятора в комплекте с демонтажными вставками и технологическими катушками, ответными фланцами.
изготовление исполнения для температуры рабочей среды -40 до +200°С.
изготовление регулятора для жидких сред
дополнительная установка на импульсные линии
манометров, кранов шаровых, фильтра-осушителя.

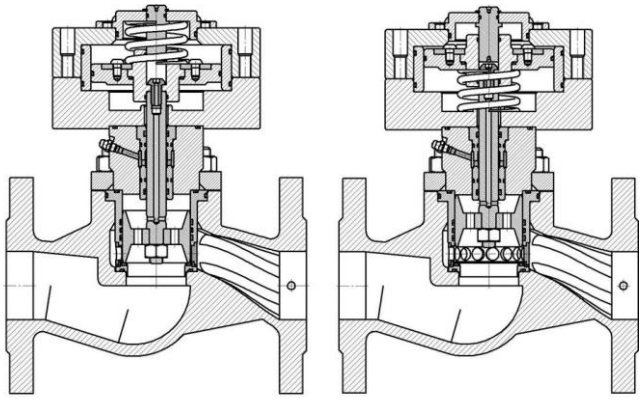

Нормально-закрытый (НЗ) Нормально-открытый (НО)

Регулятор давления EVEREST BLX-300 изготавливается:

- *номинальным давлением (PN), МПа (кгс/кв.см): 1 (10); 1,6 (16); 2,5 (25); 4,0 (40); 6,3 (63);*
- *номинальным диаметром (DN), мм: 10, 25, 50, 80, 100, 150, 200, 250, 300, 400;*
- *с устройством задания давления (пилот, командное устройство), расположенным справа или слева по ходу направления рабочей среды;*
- *нормально-закрытыми (НЗ), нормально-открытыми (НО);*
- *с герметичностью затвора III, IV, IV-S1, IV-S2 по ГОСТ 9544;*
- *в климатическом исполнении У1, УХЛ1, Т1 по ГОСТ 15150;*
- *из расчета, что скорость на выходе из регулятора не более 0,3 числа Маха (п.7.4.2 СТО Газпром2-4.1-212-2008);*
- *учитывая, что при скоростях до 75 м/с клапан не является источником повышенного шума и вибрации (п.7.4.4 СТО Газпром2-4.1-212-2008);*
- *с материалом основных деталей: 20, 20ГЛ, 09Г2С, 12Х18Н10Т;*
- *с материал уплотнений; СКУ ПФЛ 100, Ф-4, 7-В-14.*

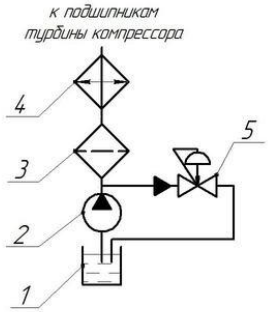

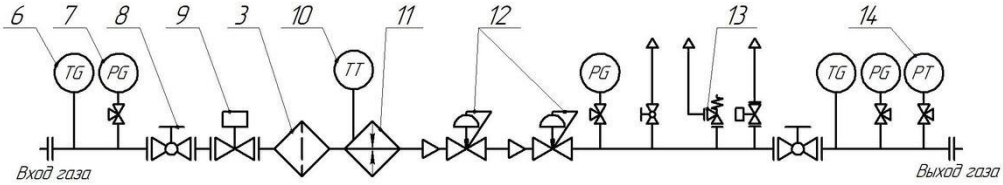

Примеры использования регуляторов в схемах "до себя" (система смазки винтового компрессора) и "после себя" (блок подготовки газа газовой электроустановки) 1-маслянный бак, 2-насос, 3-фильтр, 4-охладитель масла, 5-регулятор EVEREST BLX-300 "до себя", 6-термометр, 7-манометр, 8-кран шаровый, 9-клапан запорный с электроприводом, 10- датчик температуры, 11-подогреватель газа, 12-регулятор давления EVEREST BLX-300 "после себя", 13-клапан предохранительный, 14-датчик давления

Технические характеристики

№пп	Наименование параметра или характеристики	Величины по типам и/или исполнениям													
		DN15	DN20	DN25	DN32	DN40	DN50	DN80	DN100	DN150	DN200	DN250	DN300	DN350	DN400
1	Давление номинальное PN, МПа (кгс/см^2)	1,0 (10), 1,6 (16), 2,5 (25), 4,0 (40), 6,3 (63)													
2	Диапазон входного давления P_1, МПа (кгс/см^2)	от 0,4 до 6,3 (от 4 до 63)													
3	Диапазон настройки выходного давления, P_2 МПа (кгс/см^2)	от 0,1 до 0,6 (от 1 до 6) от 0,6 до 2,0 (от 6 до 20) от 2,0 до 4,0 (от 20 до 40) *													
4	Неравномерность регулирования, %	±2,5, ±5													
5	Коэффициент пропускной способности Kv, м^3/ч	4	6,3	10	16	25	40	70	160	400	630	1000	1600	2000	3150
6	Тип присоединения к трубопроводу	Фланцевое B-B, F-F по ГОСТ 33259 на номинальное давление PN 6,3 МПа (63 кгс/см^2) J-J													
7	Габаритные размеры, не более, мм. Высота H Ширина B	 290 200	 290 210	 290 230	 290 235	 290 240	 320 260	 340 300	 450 260	 540 430	 680 520	 800 550	 800 600	 1000 710	 1100 950
8	Строительная длина L, мм***. До PN4,0 (40) PN6,3 (63)	 130 180	 150 190	 160 210	 180 240	 200 260	 230 300	 310 380	 350 430	 480 550	 600 650	 730 780	 850 900	980	1100

* - не относится к регуляторам с номинальным давлением PN1,0 (10), 1,6 (16), 2,5 (25), 4,0 (40) МПа (кгс/см^2)

Условное обозначение регулятора

EVEREST BLX100 - 25x40. 160. НЗ. B. G. J-J. (УХЛ1)

1. Тип арматуры
Регулятор EVEREST
2. Серия
BLX 100 Прямоточный регулятор с командным устройством (пилотное управление).
BLX 200 Регулятор (редуктор) давления, командные устройства (пилоты) для управления регуляторами.
BLX 300 Регулятор давления с командным устройством (пилотное управление).
BLX 400 Регулятор давления прямого действия.
3. Номинальный диаметр входного и выходного патрубков
DN10 - DN400
При выборе конструкции с увеличенным выходным патрубком (фланцем) выбираются значение входного и выходного патрубка, например 50x80 или 25x50.
При выборе конструкции с одинаковыми патрубками – 50x50 или 25x25, допускается отмечать одним значение 50 или 25.
4. Номинальное давление, кгс/см2
PN10 - PN250
5. Вид конструкции
НО – нормально открытый (допускается обозначение NO – normally open control valve)
НЗ – нормально закрытый (допускается обозначение NC – normally closed control valve)

6. Тип регулирования

B –регулятор давления «после себя» (regulator back pressure)
U – регулятор давления «до себя» (upstream pressure - давление «до себя»)
D – регулятор перепада давления (regulator differential pressure)
F - регулятор расхода (controller flow)
LV – регулятор уровня (controller level)

7. Рабочая среда (Обозначения взяты из ГОСТ 4666-2015)

L – жидкие среды
G – газообразные среды
W – вода
WSP – водяной пар
O – нефть, масло

8. Тип присоединения

Фланцевое, делается по умолчанию. В условном наименовании указывается буквенное обозначение исполнения фланцев на входе/выходе : B, C, D, E, F, J, K, L, M по ГОСТ33259. Например J-J или F-F
По согласованию с заказчиком возможны другие типы присоединения:
ФО – с ответными фланцами; Ш – штуцерное; М – муфтовое; П – приварное;

9. Климатическое исполнение

По устойчивости к воздействию климатических факторов внешней среды регуляторы изготавливаются в климатических исполнениях У1, УХЛ1, ОМ1, Т1 по ГОСТ 15150-69.

10. Исполнение

ОП – общепромышленное исполнение, допускается не указывать.
РС или RS – исполнение судовое. Изготавливается с учетом требований Классификационного общества Российский морской регистр судоходства (РС, Регистр) Russian Maritime Register of Shipping (RS). Судовое исполнение, предназначенное для установки на трубопроводы 1, 2, 3 класса на типы судов в соответствии с «Правилами классификации и постройки морских судов», часть VIII «Системы и трубопроводы» (редакция 2019 г.)

Приведенное обозначение регулятора давления – регулятор давления прямоточный с командным устройством, с номинальным диаметром на входе 25 мм – с увеличенным диаметром на выходе 40 мм, номинальным давлением 160 кгс/см² (16,0МПа), нормально закрытый, с контролем давления «после себя», рабочая среда –природный газ, типом присоединения – фланцевое с исполнением фланцев J-J, климатическое исполнение УХЛ1, общепромышленное исполнение.
Дополнительно, при заказе регуляторов, указывается класс герметичности по ГОСТ 9544-2015, тип покрытия (по умолчанию общепромышленное исполнение окрашивается по ГОСТ 4666-2015), материал трубопровода, агрессивность транспортируемой среды и ее параметры.