ООО «МАРВЕЛ-БМТ»
Юлиуса Фучика 17-19, 115 127 Москва, Россия
Тел. +7 499 251 10 72, Моб. +7-968-738-34-82
Е-майл klapan@marvel-bmt.ru
Сайт www.klapanregada.ru

Прямоточный регулятор давления EVEREST BLX-100

EVEREST BLX-100 - прямоточный (осевой) пилотный регулятор "непрямого действия" с регулированием выходного давления ("после себя"), увеличенной производительности.

Регулятор для высокого давлений, от 6,3 до 25,0 МПа, работает от энергии рабочей среды. Регуляторы обеспечивают редуцирование входного давления газа и автоматическое поддержание заданного давления на выходе независимо от изменения расхода газа и входного давления. Перед регулятором необходимо установить фильтр;

Применяется в сетях газораспределения, а также для сетей газоснабжения для гражданского и промышленного сектора. Рабочая среда: воздух, природный газ, кислород, технические газы, газообразные среды. Температура потока рабочей среды от -60 до +80°С.

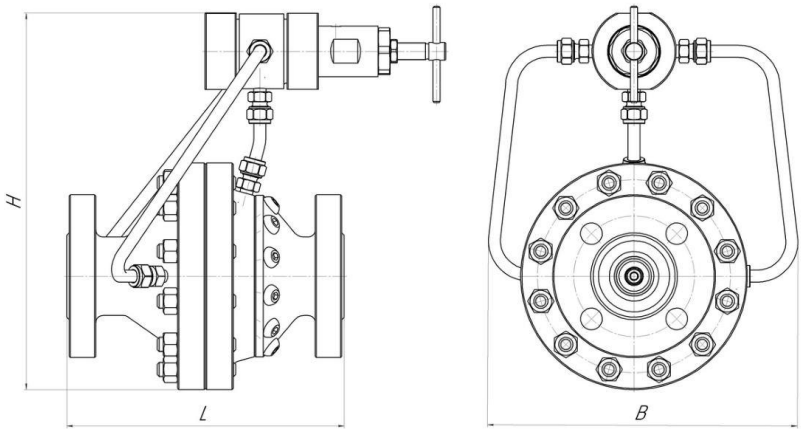

Регулятор давления EVEREST BLX-100 изготавливается:

- номинальным давлением (PN), МПа (кгс/кв.см): 10 (100), 16 (160), 20 (200), 25 (250);
- номинальным диаметром (DN), мм: 25, 50, 80, 100, 150;
- с устройством задания давления (пилот, командное устройство),
- расположенным справа или слева по ходу движения рабочей среды;
- с герметичностью затвора III, IV, IV-S1, IV-S2 по ГОСТ 9544;
- в климатическом исполнении У1, УХЛ1, Т1 по ГОСТ 15150;
- из расчета, что скорость на выходе из регулятора не более 0,3 числа Маха
- (п.7.4.2 СТО Газпром2-4.1-212-2008);
- учитывая, что при скоростях до 75 м/с клапан не является источником
- повышенного шума и вибрации (п.7.4.4 СТО Газпром2-4.1-212-2008);
- с материалом основных деталей: 09Г2С, 12Х18Н10Т;
- с материалом уплотнений; СКУ ПФЛ 100, Ф-4, 7-В-14;

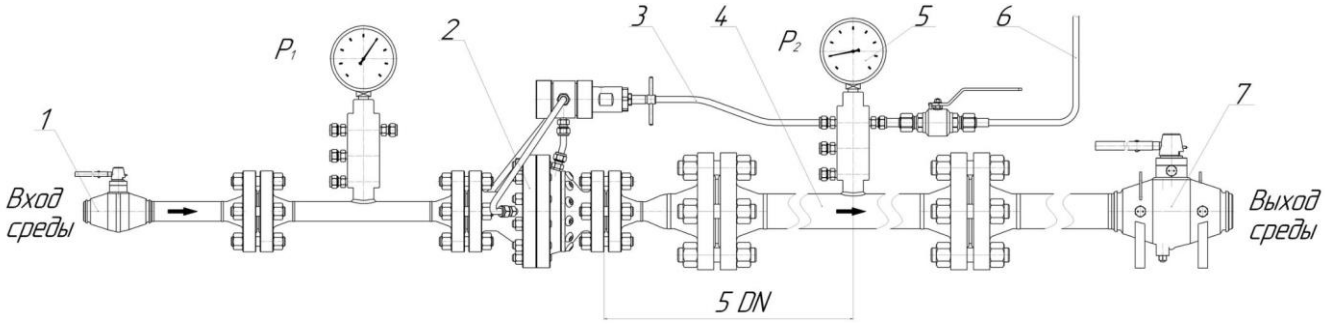

Пример использования регулятора в схеме "после себя"

1 - кран шаровый запорный; 2 - регулятор EVEREST BLX-100; 3 - импульсная линия; 4 - выходной (сбросной) трубопровод; 5 - контрольный манометр; 6 - сбросная линия (технологическая свеча); 7 - кран шаровый запорный

Технические характеристики

№пп	Наименование параметра или характеристики	Величины по типам и/или исполнениям				
		DN25	DN50	DN80	DN100	DN150
1	Давление номинальное PN, МПа (кгс/см^2)	6,3 (63), 10 (100), 16 (160), 20 (200), 25 (250)				
2	Диапазон входного давления P_1, МПа (кгс/см^2)	от 2 до 25 (от 20 до 250)				
3	Диапазон настройки выходного давления, P_2 МПа (кгс/см^2)	от 0,1 до 1,6 (от 1 до 16) от 1,6 до 6,3 (от 16 до 63) от 6,3 до 10 (от 63 до 100) *				
4	Неравномерность регулирования, %	±2,5, ±5				
5	Коэффициент пропускной способности Kv, м^3/ч	10	40	100	160	400
6	Тип присоединения к трубопроводу	Фланцевое J-J по ГОСТ 33259; для фланцев на номинальное давление более PN 20,0 МПа (200 кгс/см^2) - по ГОСТ 9399 или по КД на конкретный клапан (по требованию Заказчика)				
7	Варианты исполнений диаметра выходного фланца $DN_{вых}$ **	DN25 DN40 DN50	DN50 DN100 DN150	DN80 DN150 DN200	DN100 DN200	DN150 DN300
8	Строительная длина L, мм***. PN10 (100) - PN16 (160) PN20 (200) – PN25 (250)	230 260	316	395	460	510
9	Высота H, не более, мм	405	390	430	475	520
10	Ширина B, не более, мм	320	420	490	545	580
11	Масса, не более, кг.	55	98	160	210	250

* - не относится к регуляторам с номинальным давлением PN10 (100) МПа (кгс/см^2)

** - по согласованию с заказчиком возможны другие исполнения диаметра выходного фланца и тип присоединения

*** - Длина указана при $DN_{входного\ фланца}=DN_{выходного\ фланца}$

При необходимости возможно:

- изготовление регулятора с контролем входного давления ("до себя");
- изготовление регулятора для агрессивных газообразных сред;
- Изготовление регулятора для жидких сред;
- установка на пилот регулятора взрывозащищенного электропривода для
- дистанционного управления;
- установка манометров, кранов шаровых, фильтра-осушителя на импульсные
- линии;

- установка шумоглушителя;
- поставка регулятора в комплекте с демонтажными вставками и
- технологическими катушками, ответными фланцами;
- изготовление регулятора в исполнении для температуры рабочей среды -40
- до +200°С.

Условное обозначение регулятора

EVEREST BLX100 - 25x40. 160. НЗ. В. G. J-J. (УХЛ1)

1. Тип арматуры

Регулятор EVEREST

2. Серия

BLX 100 Прямоточный регулятор с командным устройством (пилотное управление).
BLX 200 Регулятор (редуктор) давления, командные устройства (пилоты) для управления регуляторами.
BLX 300 Регулятор давления с командным устройством (пилотное управление).
BLX 400 Регулятор давления прямого действия.

3. Номинальный диаметр входного и выходного патрубков

DN10 - DN400
При выборе конструкции с увеличенным выходным патрубком (фланцем) выбираются значение входного и выходного патрубка, например 50x80 или 25x50.
При выборе конструкции с одинаковыми патрубками – 50x50 или 25x25, допускается отмечать одним значение 50 или 25.

4. Номинальное давление, кгс/см2

PN10 - PN250

5. Вид конструкции

НО – нормально открытый (допускается обозначение NO – normally open control valve)
НЗ – нормально закрытый (допускается обозначение NC – normally closed control valve)

6. Тип регулирования

В –регулятор давления «после себя» (regulator back pressure)
U – регулятор давления «до себя» (upstream pressure - давление «до себя»)
D – регулятор перепада давления (regulator differential pressure)
F - регулятор расхода (controller flow)
LV – регулятор уровня (controller level)

7. Рабочая среда (Обозначения взяты из ГОСТ 4666-2015)

L – жидкие среды
G – газообразные среды
W – вода
WSP – водяной пар
O – нефть, масло

8. Тип присоединения

Фланцевое, делается по умолчанию. В условном наименовании указывается буквенное обозначение исполнения фланцев на входе/выходе : B, C, D, E, F, J, K, L, M по ГОСТ33259. Например J-J или F-F
По согласованию с заказчиком возможны другие типы присоединения:
ФО – с ответными фланцами; Ш – штуцерное; М – муфтовое; П – приварное;

9. Климатическое исполнение

По устойчивости к воздействию климатических факторов внешней среды регуляторы изготавливаются в климатических исполнениях У1, УХЛ1, ОМ1, Т1 по ГОСТ 15150-69.

10. Исполнение

ОП – общепромышленное исполнение, допускается не указывать.
РС или RS – исполнение судовое. Изготавливается с учетом требований Классификационного общества Российский морской регистр судоходства (РС, Регистр) Russian Maritime Register of Shipping (RS). Судовое исполнение, предназначенное для установки на трубопроводы 1, 2, 3 класса на типы судов в соответствии с «Правилами классификации и постройки морских судов», часть VIII «Системы и трубопроводы» (редакция 2019 г.)
Приведенное обозначение регулятора давления – регулятор давления прямоточный с командным устройством, с номинальным диаметром на входе 25 мм – с увеличенным диаметром на выходе 40 мм, номинальным давлением 160 кгс/см² (16,0МПа), нормально закрытый, с контролем давления «после себя», рабочая среда –природный газ, типом присоединения – фланцевое с исполнением фланцев J-J, климатическое исполнение УХЛ1, общепромышленное исполнение.
Дополнительно, при заказе регуляторов, указывается класс герметичности по ГОСТ 9544-2015, тип покрытия (по умолчанию общепромышленное исполнение окрашивается по ГОСТ 4666-2015), материал трубопровода, агрессивность транспортируемой среды и ее параметры.